

VISTA " A "
ESCALA 1:25

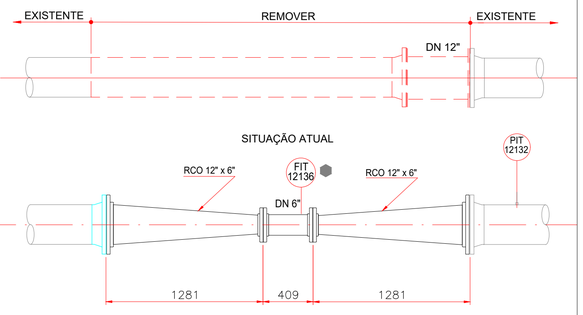

VISTA " B "
ESCALA 1:25

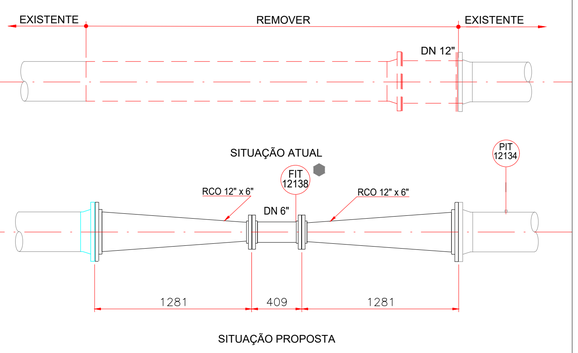

VISTA " C "
ESCALA 1:25

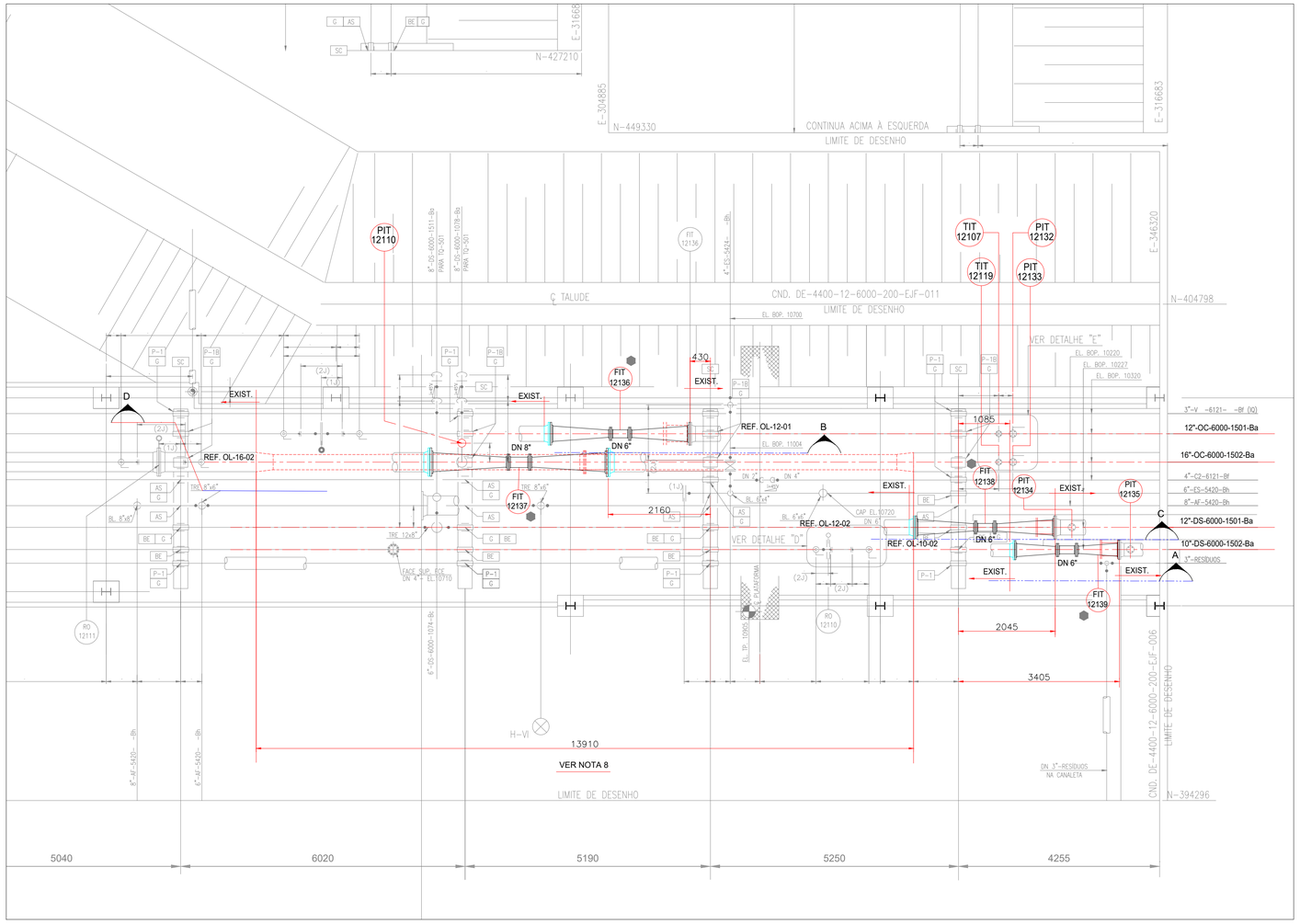

PLANTA DE TUBULAÇÃO
ESCALA 1:50

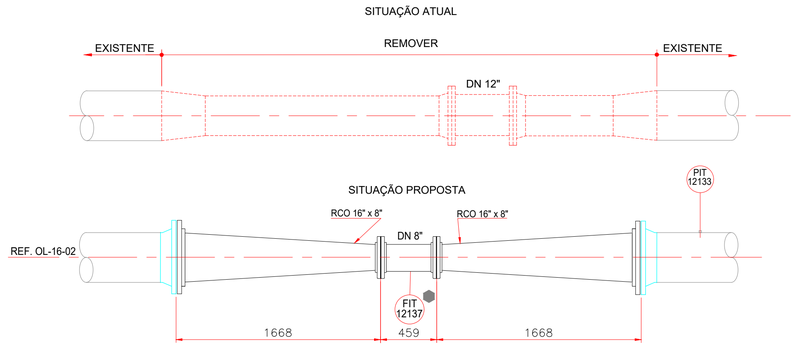

VISTA " D "
ESCALA 1:25

DOCUMENTOS DE REFERÊNCIA

1 - DE-4400.12-6000-944-R1N-001 - FLUXOGRAMA DE ENGENHARIA - TERMINAL NORTE REV00.
2 - DE-4400.12-6000-200-EJF-007 - PLANTA DE TUBULAÇÃO TUBOVIA INTERNA SETOR SUL.

DOCUMENTOS COMPLEMENTARES

1 - LI-4400.12-6903-200-R1N-001 - LISTA DE MATERIAIS.
2 - DE-4400.12-6903-200-R1N-001 - PLANTA DE TUBULAÇÃO GERAL.

NOTAS GERAIS

1 - COTAS E DIMENSÕES EM MILÍMETROS, EXCETO INDICAÇÃO EM CONTRÁRIO.
2 - TODAS AS INFORMAÇÕES DAS INSTALAÇÕES EXISTENTES NO DESENHO SÃO DOS DESENHOS DE REFERENCIA E DEVERÃO SER CONFIRMADAS.
3 - TODAS AS DIMENSÕES DEVERÃO SER CONFIRMADAS NO CAMPO.
4 - POSSIVEIS INTERFERÊNCIAS COM TUBULAÇÕES EXISTENTES (AÉREAS OU NÃO) DEVERÃO SER ANALISADAS.
5 - OS MATERIAIS DE TUBULAÇÃO CONSTAM NA LISTA DE MATERIAIS E CONFORME SPEC DEFINIDA NO FLUXOGRAMA DE ENGENHARIA.
6 - A FISCALIZAÇÃO DA TRANSPETRO DEVERÁ SER INFORMADA DE EVENTUAIS INTERFERÊNCIAS QUE VENHAM A OCORRER DURANTE O PROCESSO EXECUTIVO.
7 - NO ARRANJO DOS MEDIDORES ESTÁ SENDO CONSIDERADA A DIMENSÃO DAS JUNTAS.

LEGENDA

MANTER LOCAÇÃO (FIT NOVO)

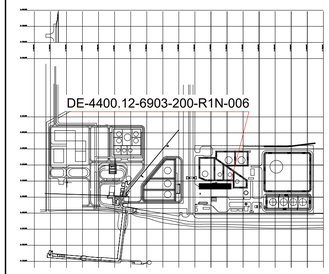

PLANTA CHAVE

REV.	DESCRIÇÃO	DATA	EXEC.	VERIF.	APROV.
0	EMISSÃO ORIGINAL	23/10/2024	L.MATIAS	J.TAKEGUMA	H.NEILA

DE ACORDO COM A DI-1PBR-00337, AS INFORMAÇÕES DESTE DOCUMENTO SÃO DE PROPRIEDADE DA PETROBRAS, SENDO PROIBIDA A UTILIZAÇÃO FORA DA SUA FINALIDADE.
FORMULÁRIO PADRONIZADO PELA NORMA PETROBRAS N-381 - REV.M.

RAZÃO SOCIAL:	RINA BRASIL SERVIÇOS TÉCNICOS LTDA
PROF.RESP.:	HENRIQUE LINO LOPES NEILA
RUBRICA PROF.	
Nº CONTRATO:	4600016549
Nº CREA(CI):	2024103705RJ
Nº INTERNA:	
PROGRAMA/VERSÃO:	AUTOCAD 2024

PETROBRAS — TP/DDT/ENGDT PPL/DPL/DP2

CLIENTE:	TP/DDT/ENGDT/PPL/GPP/GP2
PROGRAMA:	ADEQUAÇÃO CCO SISTEMA DE MEDIÇÃO OPERACIONAL TERMINAL DE RIO GRANDE
ÁREA:	UO-SUL/RS/TERIG
TÍTULO:	PLANTA DE TUBULAÇÃO - TUBOVIA INTERENA SETOR SUL

AUTOCAD 2024	DESENHO	-
TPP-995	ESCALA: 1:50	FOLHA 01 de 01
INTERNA		
Nº	DE-4400.12-6903-200-R1N-006	

A1 - 841 x 594